CASE IH AGRICULTURE

SÉRIE PUMA®

TRATORES 200, 215 e 230

2621_CIH_FOLHETO_PUMA_SERIE.indd 1 9/6/16 4:15 PM

O MUNDO AGRÍCOLA ESTÁ MUDANDO. VOCÊ ESTÁ PREPARADO?

2621_CIH_FOLHETO_PUMA_SERIE.indd 2 9/6/16 4:15 PM

É um desafio constante: mais demanda por alimentos, fibras e combustível; menos terras disponíveis para agricultura; mais mandatos, regulamentos e restrições. Para ter sucesso, você precisa de um equipamento flexível, adaptável, que ajude você a cumprir todas essas exigências. A nova geração de tratores CASE IH Puma oferece desempenho e conforto, além de recursos e tecnologia que os tornam muito versáteis.

2621_CIH_FOLHETO_PUMA_SERIE.indd 3 9/6/16 4:15 PM

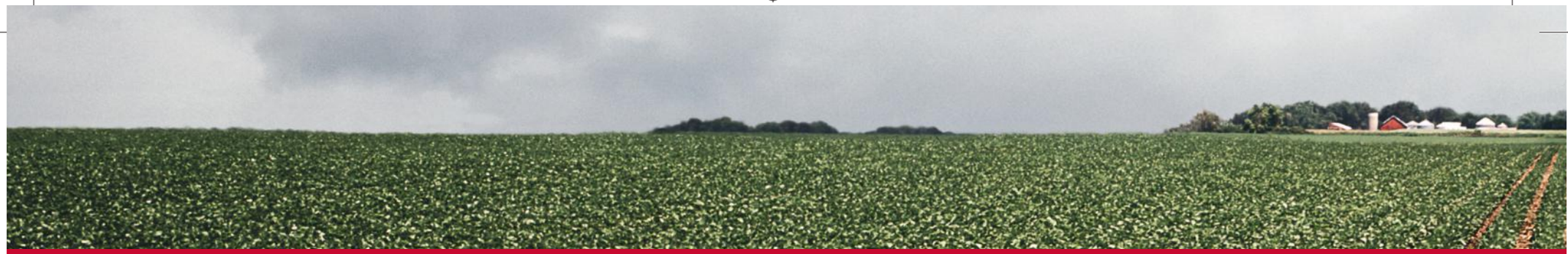

GRANDE POTÊNCIA E DESEMPENHO EM UM TRATOR VERSÁTIL DE MÉDIO PORTE.

A nova geração de tratores Puma CASE IH é flexível o suficiente para lidar com o trabalho de culturas em linha, pecuária, pulverização e fenação. Eles cumprem as novas normas de emissões Tier III sem sacrificar a potência e a eficiência de combustível. E eles são confortáveis e intuitivos para mantê-lo produtivo durante as longas jornadas diurnas e noturnas.

2621_CIH_FOLHETO_PUMA_SERIE.indd 4 9/6/16 4:16 PM

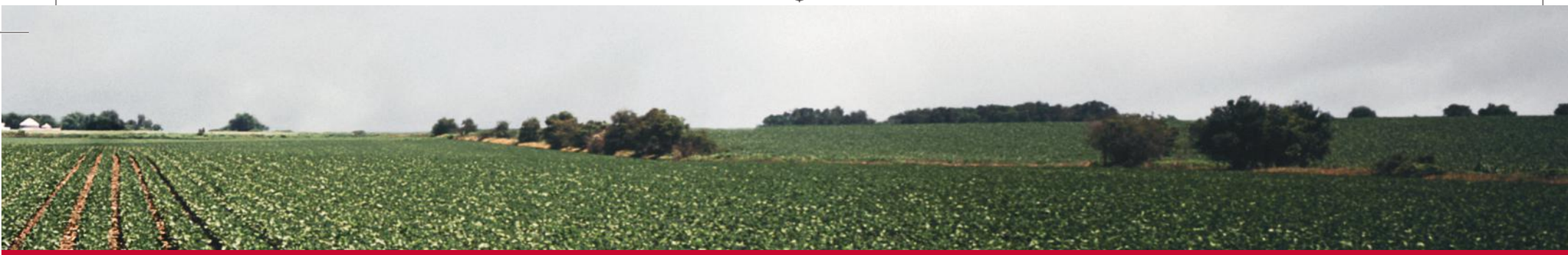

AMBIENTE DO OPERADOR

Você está gastando mais tempo no campo e nós estamos gastando mais tempo melhorando o conforto da cabine. Nós começamos com uma cabine grande, silenciosa e uma vista de 360° e acrescentamos suspensão à cabine e opções de assento de luxo para tornar sua condução mais confortável. Depois, colocamos todos os controles-chave do trator em um apoio de braço confortável. O apoio de braço CASE IH MultiControl, item reconhecido cada vez mais nos tratores Puma, foi herdado dos outros tratores da linha CASE IH de alta potência e se tornou padrão da série de tratores Puma, Magnum™ e Steiger®.

POTÊNCIA E DESEMPENHO

Há mais potência quando você precisar dela para terrenos difíceis e encostas íngremes, e melhor produtividade do motor e economia de combustível, porque atende às normas Tier III de emissões. Adicione uma transmissão que se ajusta constantemente para oferecer o melhor equilíbrio possível da potência e eficiência de combustível – sem necessidade de programação – e você entenderá o que queremos dizer com "desempenho aprimorado".

MÁXIMA DISPONIBILIDADE

Acesso ao nível do solo para a manutenção diária, motores de combustão limpa e intervalos de troca de óleo e filtro prolongados – tudo é projetado para mantê-lo em funcionamento e alta disponibilidade em campo.

INOVAÇÃO INTUITIVA

Os produtores trabalham diretamente com nossos engenheiros de *design* para desenvolver, melhorar e inovar o produto. Porque ninguém entende melhor do que você os desafios que está enfrentando.

2621_CIH_FOLHETO_PUMA_SERIE.indd 5 9/6/16 4:16 PM

Este ambiente do operador pode parecer familiar. A excelente visibilidade em todas as direções, a cabine com suspensão que proporciona um trabalho suave, o apoio de braço MultiControl que coloca todos os principais controles do trator na ponta dos dedos. É o mesmo conjunto confortável que você vai encontrar em todos os tratores CASE IH série Steiger®, Magnum™ e Puma.

VOCÊ TRABALHA DURO PARA PROTEGER O AMBIENTE EM SUA FAZENDA. AQUI ESTÁ UM AMBIENTE PROJETADO PARA PROTEGÊ-LO.

NÓS ESTAMOS ELEVANDO O NÍVEL DE CONFORTO DA CABINE.

Nossa opção de cabine suspensa é um sistema continuamente ativo e independente que reduz cargas de choque em até 25%. O assento do operador, com suspensão pneumática, proporciona uma condução confortável e suave, permitindo longas jornadas de trabalho. Esses recursos são combinados para oferecer um deslocamento muito suave e confortável durante as longas jornadas de trabalho, resultando em um controle mais preciso do trator.

TUDO QUE VOCÊ PRECISA, NA PONTA DOS DEDOS.

Definir e controlar a sua velocidade, mudar de marcha, mudar de direção, controlar o engate e o hidráulico sem nunca levantar seu cotovelo com o apoio de braços e alavanca MultiControl. É prático, confortável e simples o suficiente até mesmo para um novato recém-contratado usar. Essa alavanca controla até 85% das funções do trator.

FÁCIL PARA OS SEUS OLHOS E OUVIDOS.

A cabine com ampla visibilidade oferece muito espaço e uma vista desobstruída de 360º para uma visão clara dos implementos montados na frente e atrás do trator. O painel de instrumentação está localizado na coluna A na sua linha de visão, de modo que você não tem que olhar constantemente para baixo. E é uma das cabines mais silenciosas do mercado, garantindo conforto ao operador.

VOCÊ NÃO PODE CONTROLAR O TEMPO, MAS PODE CONTROLAR O CLIMA.

A CASE IH equipa o seu Puma com um sistema de controle de temperatura (quente e frio) e um assento com o seu próprio sistema de suspensão. Há também uma opção de iluminação de alta capacidade, porque o seu dia de trabalho nem sempre termina ao entardecer.

2621_CIH_FOLHETO_PUMA_SERIE.indd 6 9/6/16 4:16 PM

- Apoio de braço MultiControl
- Alavanca multifunção para controlar a rotação do motor
- Câmbio, para a frente e para trás, controle remoto e levante
- Tampa abrange controles adicionais do engate e hidráulico
- Monitor AFS Pro 700 colorido (opcional)
- Assento com suspensão pneumática
- Assento de instrução dobrável
- Painel de instrumentos na coluna a com dados-chave de desempenho do trator
- Acelerador de pé padrão para variação fácil de velocidade

2621_CIH_FOLHETO_PUMA_SERIE.indd 7 9/6/16 4:16 PM

MAIS POTÊNCIA ÚTIL QUANDO E ONDE VOCÊ PRECISAR DELA.

Tempo é dinheiro. Então, se a operação requer precauções ao deslocar o seu trator em terrenos difíceis e o uso dos controles de forma cautelosa, isso pode custar mais caro em função do tempo maior gasto nessas condições. A configuração transmissão FullPowerShift (ÚNICA DISPONÍVEL NO SEGMENTO) disponibilizada pela CASE IH para o trator Puma lhe proporciona força abundante, além de recursos como o Power Boost (reserva de potência). Esse conjunto extremamente confiável é feito para entregar mais potência quando e onde você mais precisa, mantendo a sua operação constantemente produtiva.

2621_CIH_FOLHETO_PUMA_SERIE.indd 8 9/6/16 4:16 PM

2621_CIH_FOLHETO_PUMA_SERIE.indd 9 9/6/16 4:16 PM

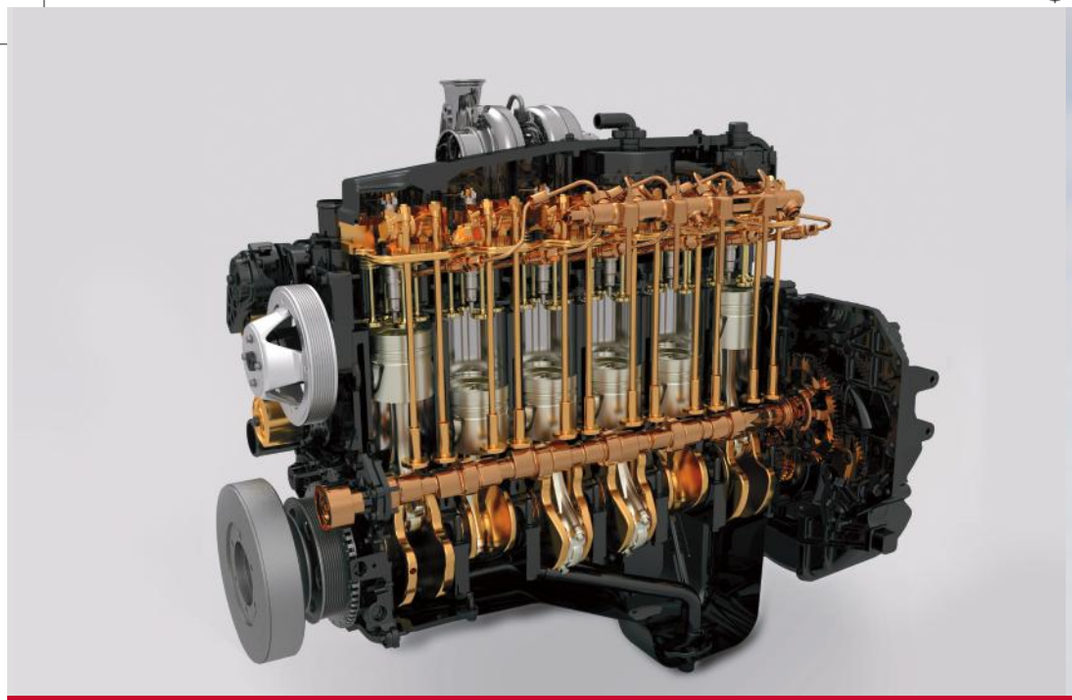

MOTORES FPT NEF 6

SÃO ANOS DE EXPERIÊNCIA DA CASE IH COM OS TRATORES – EXPERIMENTE ESTE MOTOR, DIGNO DE EQUIPAR O SEU PUMA.

Com a entrega eficiente da potência, todos os tratores Puma CASE IH estão equipados com um motor de 6,7 litros, 6 cilindros, turbo, com *intercooler*. Essa máquina fornece excelente eficiência de combustível e custos operacionais mais baixos, em parte graças às tecnologias desenvolvidas pela CASE IH. O sistema de combustível eletrônico Common Rail do motor oferece resposta rápida nas mudanças de condições do campo. E os intervalos estendidos de troca de óleo economizam tempo e reduzem os custos de manutenção.

O POWER BOOST MANTÉM O DESLOCAMENTO NA VELOCIDADE NECESSÁRIA.

Padrão em todos os tratores Puma (exceto Puma 230), o Power Boost oferece potência adicional ao motor para quando você precisar dela. Ele incrementa a potência do seu motor em até 35 hp para a condução em velocidades maiores ou em rampas íngremes durante deslocamento em estradas, para as operações com a TDF e para satisfazer as crescentes exigências hidráulicas atuais de implementos maiores. Enquanto isso, a alta reserva de torque reduz a necessidade de trocas de marchas em pontos difíceis no campo ou em encostas.

2621_CIH_FOLHETO_PUMA_SERIE.indd 10 9/6/16 4:16 PM

DESEMPENHO PARA SUA OPERAÇÃO

ESCOLHA SEU NÍVEL DE POTÊNCIA E DESEMPENHO.

Se você precisa da agilidade dos modelos de tratores Puma 200, 215 e 230 para o trabalho ou maior distância entre eixos e maior potência, os modelos de tratores Puma são ideais para enfrentar uma grande variedade de culturas e tarefas agrícolas. Há um trator Puma pronto para você.

TECNOLOGIA DE EMISSÕES QUE PERMITEM RESPIRAR MELHOR E ECONOMIZAR MAIS.

A tecnologia que atende aos novos padrões de emissões Tier III melhora a economia de combustível e o desempenho do motor.

Os controles de emissões não afetam o desempenho do motor, que por sua vez maximiza o tempo de trabalho no campo.

2621_CIH_FOLHETO_PUMA_SERIE.indd 11 9/6/16 4:16 PM

POTÊNCIA EFICIENTE E DURÁVEL. MENOR ESFORÇO. SEM NECESSIDADE DE PROGRAMAÇÃO.

A Transmissão FullPowerShift (FPS) da CASE IH oferece muitos benefícios. Única do mercado e disponível em todos os tratores série Puma 200, 215 e 230, oferece o melhor equilíbrio possível de potência e eficiência de combustível. Não há necessidade de programar ou alterar suas marchas manualmente, pois o sistema APM faz isso por você, facilitando seu uso. Combine isso com um motor potente, capacidade hidráulica e de elevação e você está pronto para um dia fácil de trabalho.

DESEMPENHO COMPROVADO DE UM MOTOR PRONTO PARA TUDO.

O comprovado motor FPT NEF 6 de 6,7L fornece aos tratores série Puma agilidade e eficiência de combustível, respaldados pela tecnologia CASE IH.

EIXOS FABRICADOS PARA SER MELHORES.

O eixo com tração dianteira auxiliar (TDA) *standard* de classe IV HD fornece excelente tração no campo e vem com 4 planetárias para enfrentar qualquer atividade em campo.

TRANSMISSÃO FULLPOWERSHIFT (FPS) MELHORANDO A EFICIÊNCIA EM QUALQUER VELOCIDADE.

Disponível em todos os modelos Puma 200, 215 e 230, a transmissão FPS opera de 0 a 40 km/h, com 18 velocidades à frente e 6 à ré.

COMANDE O SEU PUMA COM CONFORTO.

A ergonomia da cabine SurroundVision permite a você realizar o seu trabalho e ainda sentir-se confortável o suficiente para passar para a próxima tarefa.

2621_CIH_FOLHETO_PUMA_SERIE.indd 12 9/6/16 4:16 PM

ECONOMIZE TEMPO E COMBUSTÍVEL E FAÇA MENOS TROCAS DE MARCHA.

A tecnologia APM (gerenciamento automático de produtividade) seleciona automaticamente a melhor relação de marcha para a velocidade desejada. Portanto, não é preciso ficar trocando marchas a todo momento. Basta definir a rotação do motor e o trator seleciona a marcha ideal entre potência e eficiência de combustível. É simples, intuitivo, fácil de operar e mais eficiente quando você realmente precisa dele no campo.

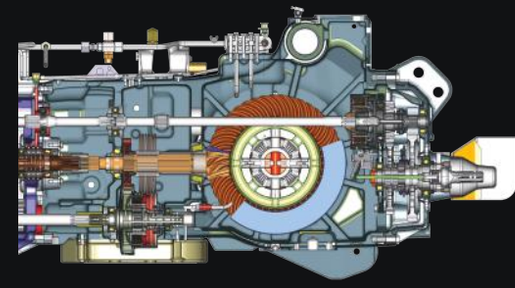

ECONOMIZE ATÉ 24% DE COMBUSTÍVEL COM A FPS E COM O DIESEL SAVER™

A transmissão FPS fornece o melhor equilíbrio de potência e eficiência de combustível. Ao mesmo tempo, a gestão de produtividade automática de economia de diesel (APM) trabalha automaticamente para selecionar a marcha para a rotação do motor em uso e, com isso, garante um uso de combustível adequado para qualquer necessidade de potência. Mesmo em operação de campo ou transporte, o sistema APM Diesel Saver trabalha para maximizar a produtividade e a economia de combustível.

2621_CIH_FOLHETO_PUMA_SERIE.indd 13 9/6/16 4:16 PM

Nossos clientes são a força motriz por trás das melhores inovações dos tratores Puma. Isso porque os engenheiros da CASE IH trabalham com os produtores no campo, depois usam o seu *feedback* para construir tratores, ferramentas e tecnologias ainda melhores. Nós chamamos esse processo de Design de Produto Centrado no Cliente (CDPD). É assim que atendemos às suas exigências de potência, desempenho e conforto no campo para qualquer tipo de operação, em grãos, cana e outras.

INOVAÇÕES NASCIDAS NO CAMPO.

Porque ninguém entende melhor os desafios que você está enfrentando do que você mesmo.

2621_CIH_FOLHETO_PUMA_SERIE.indd 14 9/6/16 4:16 PM

NÃO ESPERE MAIS. AGRICULTURA DE PRECISÃO: LIGUE E USE (PLUG-AND-PLAY) DIRETO DE FÁBRICA.

É a característica que mais cresce em tratores agrícolas por uma razão: o sistema de agricultura de precisão AFS CASE IH aumenta a produtividade e reduz os custos. Com a opção de instalação completa da orientação automática de fábrica nos tratores Puma, não há espera por instalação e preparação. Você escolhe o seu nível de precisão e seu Puma vem pronto para ligar e usar.

TECNOLOGIA DE EMISSÕES QUE JÁ CUMPREM AS NORMAS TIER III COM BAIXO CUSTO OPERACIONAL E MELHOR EFICIÊNCIA DE COMBUSTÍVEL.

A tecnologia da CASE IH presente em todos os modelos de tratores Puma 200, 215 e 230 reduz as emissões, melhorando a capacidade de potência e a capacidade de resposta, a economia de combustível e a confiabilidade do motor. Os controles de emissões não afetam o desempenho do motor. Na verdade, a tecnologia da CASE IH oferece uma média de 2% de melhoria no consumo operacional quando comparado com a versão anterior. É uma abordagem inovadora criada a partir de agricultores que pediram uma maneira de cumprir as normas governamentais mais exigentes sem sacrificar a produção. E isso faz da CASE IH a melhor solução para motores com mais de 100 hp.

APM DIESEL SAVER PERMITE QUE VOCÊ ESQUEÇA AS SUPOSIÇÕES.

Não precisa mais adivinhar qual combinação de marcha e rpm funciona melhor para a eficiência de combustível. O sistema de gestão de produtividade automática de economia de diesel (APM) gerencia o motor, a transmissão, a TDF e o engate ao MultiControl e acelerador de pé. Você escolhe a sua rotação de trabalho e o Diesel Saver mantém constante a velocidade de deslocamento e operação da TDF – independentemente das más condições do campo ou encostas íngremes. O Diesel Saver opera encontrando automaticamente a melhor marcha e o melhor equilíbrio para reduzir o consumo e melhorar a produtividade.

2621_CIH_FOLHETO_PUMA_SERIE.indd 15 9/6/16 4:16 PM

SÉRIE PUMA NOVIDADES

1. NOVO DIFERENCIAL TRASEIRO.

Um ponto muito forte dos novos Puma é o novo conjunto diferencial traseiro, mais robusto para tornar esse modelo ainda mais resistente:

- Novo conjunto coroa-pinhão redimensionado para classe HD.
- Novo pacote de acionamento da tração 4WD.
- Única linha do mercado FullPowerShift.

2. NOVO DIFERENCIAL.

Mais reforçado para atender a qualquer aplicação em campo.

3. NOVA CARCAÇA REFORÇADA.

Garante alta durabilidade e resistência em trabalhos pesados.

4. EIXO DIANTEIRO.

Os tratores Puma são equipados com novo eixo dianteiro classe IV HD, com bloqueio eletro-hidráulico. Esses eixos são ideais para serviços pesados e a partir de agora contam com um conjunto de 4 planetárias.

1

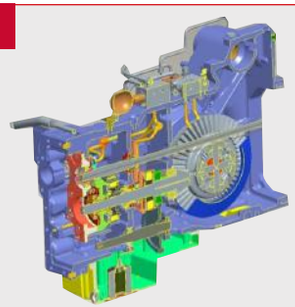

2

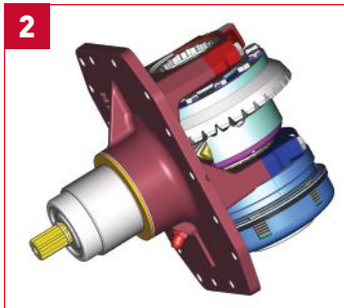

3

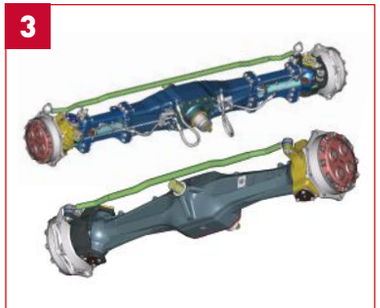

4

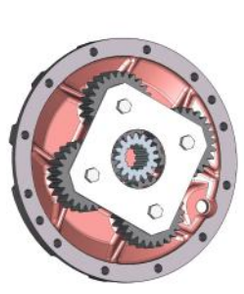

2621_CIH_FOLHETO_PUMA_SERIE.indd 16 9/6/16 4:17 PM

5. RESPIRO NOS CUBOS.

Facilidade de manutenção e alívio de pressão sem necessidade de intervenção. Redução final com 4 planetárias; maior durabilidade e confiança para qualquer atividade em campo.

6. NOVO PACOTE DE ACIONAMENTO DA TRAÇÃO 4WD.

Redimensionado para atender a aplicações que demandam alta potência e alta capacidade de carga.

7. NOVOS PESOS DIANTEIROS (OPCIONAIS).

Visando a uma melhor *performance* e máximo rendimento em campo, os tratores Puma contam agora com novos pesos dianteiros adicionais de 250 ou 450 kg.

5

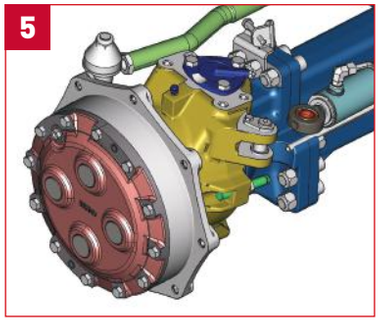

6

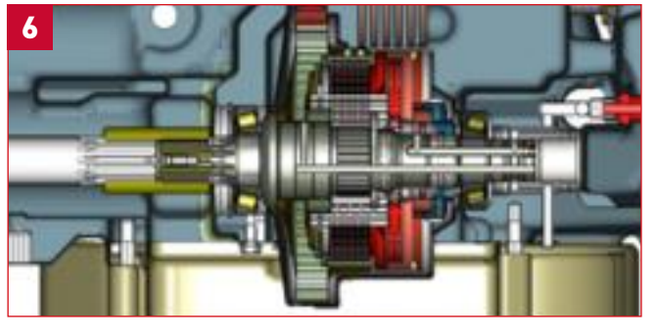

7

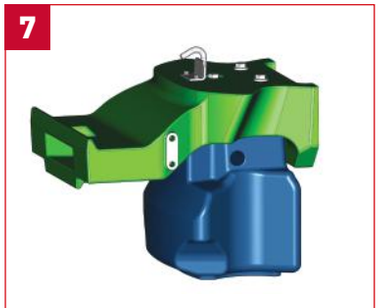

2621_CIH_FOLHETO_PUMA_SERIE.indd 17 9/6/16 4:17 PM

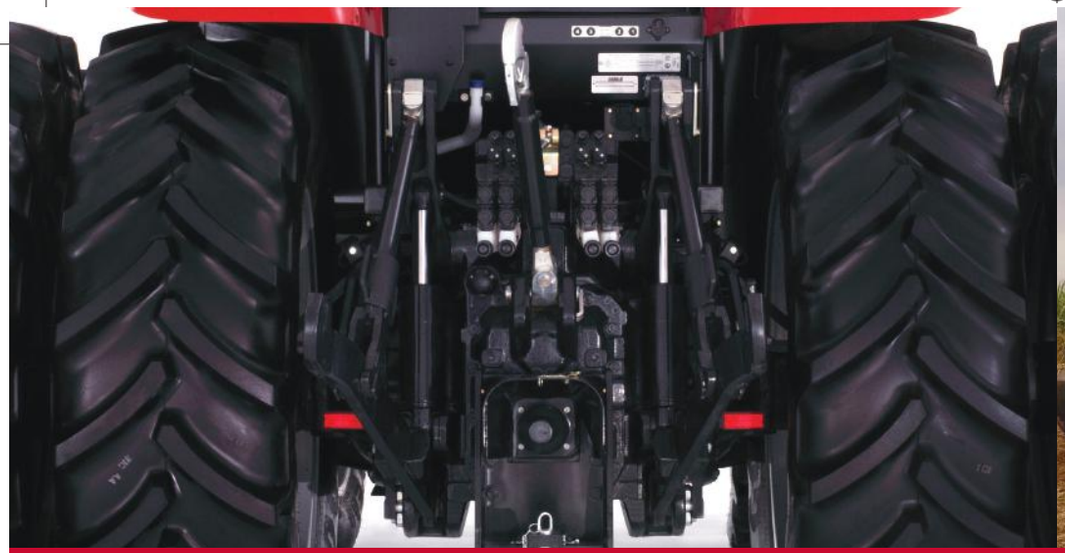

SISTEMA HIDRÁULICO

SISTEMA HIDRÁULICO

Um sistema que visa atender à maior demanda de vazão hidráulica está disponível para toda a linha de tratores Puma. Abaixo algumas importantes características:

- Bomba PFC de pressão e fluxo compensado de centro fechado
- De alto fluxo para a categoria com 150 litros/minuto padrão
- Quatro válvulas hidráulicas
- Válvula hidráulica de retorno com dreno

O trator oferece 4 válvulas de controle remoto com tecnologia que permite melhores respostas aos comandos e controle de vazão mais preciso.

SISTEMA DE LEVANTE HIDRÁULICO

- Eixo de acionamento em aço para os braços fundidos.
- Propicia maior espaço para as válvulas auxiliares.
- Cilindros maiores para manutenção da capacidade de levante com diâmetro de 110 mm.
- Engates inferiores iguais aos atuais.
- Capacidade de levante de 6.894 kg.

2621_CIH_FOLHETO_PUMA_SERIE.indd 18 9/6/16 4:17 PM

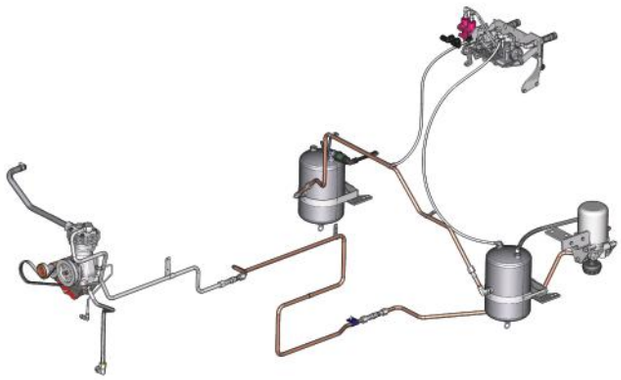

Kit de freio pneumático

AFS Guide

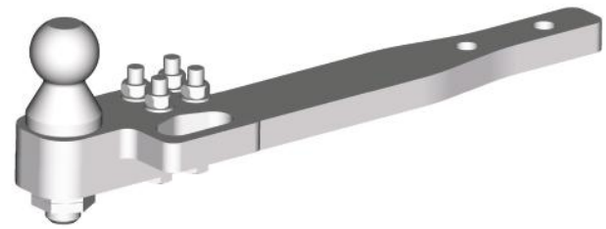

Barra de tração com engate pino bola

CONFIGURAÇÕES ESPECIAIS PARA APLICAÇÃO EM CANA-DE-AÇÚCAR.

- *Kit* de freio pneumático.
- Barra de tração com engate pino bola.
- Todos os tratores Puma já saem de fábrica com predisposição para piloto automático AFS Guide, incluindo toda a parte elétrica e hidráulica, sendo necessário para utilização do piloto automático a campo: montagem de monitor, antena e módulo de controle de navegação.
- Configuração de pneus específica para o mercado de cana-de-açúcar, proporcionando melhor capacidade de tração e alta *performance*:

Pneus versão cana	
Dianteiros	600/65R28 A8 R1W
Traseiros	710/70R38 A8 R1W

- Eixo dianteiro reforçado de categoria Classe IV HD: ideal para serviços pesados e de alta durabilidade.
- Versão completa com monitor, navegador e também antena RTK/RTX.
- Levante hidráulico de 3 pontos de alta capacidade. Configurado com levante de categoria III com capacidade de até 6.894 kg.
- Kit Cana, sendo eixo dianteiro para trabalhar com bitolas de 3 metros de largura, freios pneumáticos para aplicação com transbordos e engate pino bola.
- Eixo montado com extensão para atender bitolas de 3 metros.

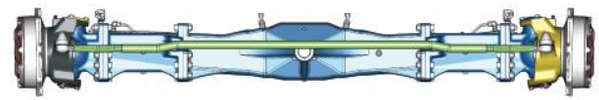

2621_CIH_FOLHETO_PUMA_SERIE.indd 19 9/6/16 4:17 PM

ELES ESTÃO PRONTOS PARA TUDO, DESDE PECUÁRIA, PREPARO DE SOLO, PLANTIO E OPERAÇÕES CANAVIEIRAS. TRATORES MULTIÚSO PARA QUALQUER APLICAÇÃO AGRÍCOLA.

Os tratores Puma fornecem o tamanho e a potência ideal para uma ampla variedade de operações de pecuária, preparo de solo, plantio, tracionando transbordos em cana-de-açúcar, enfardadoras e qualquer outro tipo de aplicação. De trabalhos com grades, plantadeiras, enfardadoras ou com transbordos de cana e grãos, os tratores Puma fornecem a potência exata que você necessita para o máximo de eficiência e economia de combustível.

CONHEÇA O TRATOR QUE ENCURTA O TRABALHO EM UMA LONGA LISTA DE TAREFAS.

Não há falta de potência nos tratores Puma 200, 215 e 230, com o aumento da potência e o Power Boost (exceto no Puma 230) para que você supere as condições difíceis ou inclinações íngremes. Esses tratores Puma também têm muitas inovações, como o apoio de braço multifunções, alavanca multifuncional, levante hidráulico eletrônico de alta capacidade e bomba de pistões de alta vazão com 150 litros/minuto. Agora adicione a eles a transmissão FullPowerShift e o motor FPT NEF 6 com níveis de emissões Tier III e você terá um trator ágil, fácil de operar, eficiente no combustível e que pode atender às suas demandas.

2621_CIH_FOLHETO_PUMA_SERIE.indd 20 9/6/16 4:17 PM

GRANDE POTÊNCIA E DESEMPENHO EM UM TRATOR VERSÁTIL DE MÉDIO PORTE.

Construídos para ter flexibilidade e estabilidade, os modelos Puma 200, 215 e 230 são projetados para lidar com uma variedade de aplicações em operações agrícolas. Eles vêm com potência de sobra, além de inovações como a transmissão FullPowerShift, a precisão AFS e a tecnologia CASE IH para atender aos altos padrões dos agricultores. Essas máquinas multiúso são eficientes e fáceis de operar, com abundância de recursos para manter o operador confortável, mesmo quando o seu dia de trabalho se estende até a noite.

2621_CIH_FOLHETO_PUMA_SERIE.indd 21 9/6/16 4:17 PM

COMPONENTES ROBUSTOS E MANUTENÇÃO FÁCIL. PORQUE NÃO PODE HAVER TEMPO OCIOSO.

É a natureza da agricultura de hoje: os produtores precisam preparar mais área em menos tempo. Você não pode se dar ao luxo de ficar de lado por causa de serviços caros e manutenções prolongadas. É por isso que nós projetamos os tratores Puma com componentes robustos CASE IH que proporcionam anos de serviço confiável. E por isso foram acrescentados recursos como o capô de fácil abertura, degraus de serviços convenientes para a cabine e acessos fáceis a qualquer sistema, facilitando a limpeza e a manutenção periódica. As verificações de manutenção diárias são rápidas, fáceis e ao nível dos olhos.

2621_CIH_FOLHETO_PUMA_SERIE.indd 22 9/6/16 4:17 PM

ESPECIFICAÇÕES

Modelos	200	215	230
Motor			
Número de cilindros/tipo	6 / Turbo com intercooler		
Capacidade	6,7 L		
Diâmetro interno x curso	104 x 132 mm		
Potência nominal ECE R120 (1)	197 cv	213 cv	234 cv
Potência máxima ECE R120 (1)	212 cv	223 cv	241 cv
Potência máxima com boost ECE R120 (1)	234 cv	238 cv	-
Rotação nominal do motor	2.200 rpm		
Torque máximo (Nm/rpm)	860/1.400	866/1.400	965/1.600
Reserva de torque	37%	27%	30%
Tanque de combustível	410 litros		
Transmissão			
FullPowerShift 18x6 com Autoshift™	*Standard*		
Powershuttle	*Standard*		
Tipo bloqueio do diferencial do eixo traseiro	Acionamento eletro-hidráulico		
Freio de serviço	Freio de disco em banho de óleo, autoajustável		
Tração nas quatro rodas e direção			
Tipo	Acionamento eletro-hidráulico		
Ângulo de direção (°)	55		
Raio de giro mínimo, ajuste da bitola 1.829 mm	6,1 m		
Tomada de força			
Tipo	Eletro-hidráulico		
Padrão/opções de velocidades	540E/1.000		
Padrão/opções de rotações do motor	1.569/1.893 rpm		
Tipo de eixo	1 3/8" 21 estrias | 1 3/8" 6 estrias		
Sistema hidráulico			
Fluxo do sistema hidráulico principal	150 L/min		
Pressão do sistema	215 bar		
Tipo de bomba	PFC		
Capacidade máxima de elevação	6.894 kg		
Número de válvulas do controle remoto	4 válvulas mecânicas		
Tipo de categoria	Cat. III		
Peso			
Peso máximo admissível lastrado	13.000 kg		
Dimensões			
Comprimento total	4.916 mm		
Altura total	3.100 mm		
Largura total (entre os para-choques traseiros de 150 mm de extensão)	2.682 mm		
Base da roda	2.884 mm		
Altura no centro do eixo traseiro/ponto mais alto	2.240 mm		
Ajuste da bitola dianteira	1.552 - 2.269 mm		
Ajuste da bitola traseira	1.524 - 2.438 mm		

(1) ECE R120 corresponde à ISO14396

2621_CIH_FOLHETO_PUMA_SERIE.indd 23 9/6/16 4:17 PM

Departamento de Comunicações – CIH 0040 - 09/2016 – Impresso no Brasil

www.caseih.com

CNH INDUSTRIAL CAPITAL

CASE IH Brasil
Sorocaba – São Paulo – Brasil
Rua Jerome Case, 1.821
Éden – 18087-370
Telefone: +55 15 3325-2767

Piracicaba – São Paulo – Brasil
R. José Coelho Prates Júnior, 199
Distrito Industrial Unileste – 13422-020
Telefone: +55 19 2105-7500

A CASE IH reserva-se o direito de implantar melhorias no projeto e alterações nas especificações a qualquer momento, sem prévio aviso e sem contrair nenhuma obrigação de instalá-las em unidades vendidas anteriormente. As especificações, descrições e materiais ilustrativos aqui contidos refletem corretamente os dados conhecidos na data da publicação, mas estão sujeitos a alterações sem prévio aviso. As ilustrações podem incluir equipamentos opcionais e acessórios e podem não incluir todos os equipamentos padrão.

CASE IH AGRICULTURE